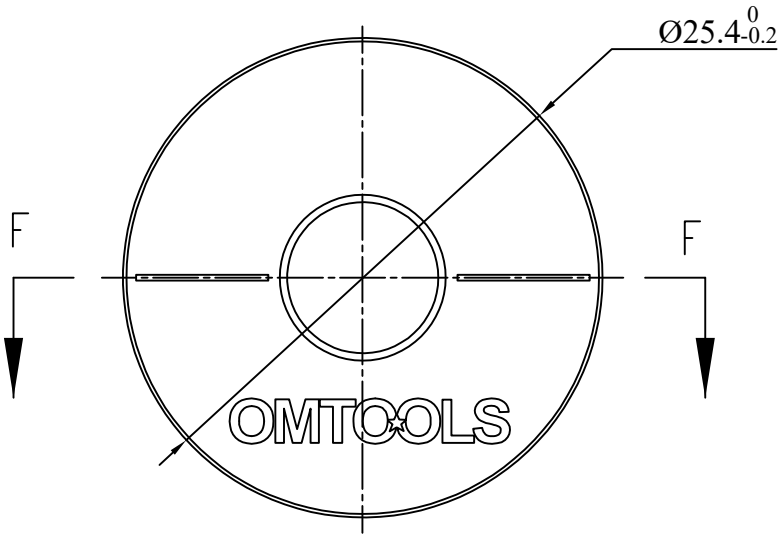

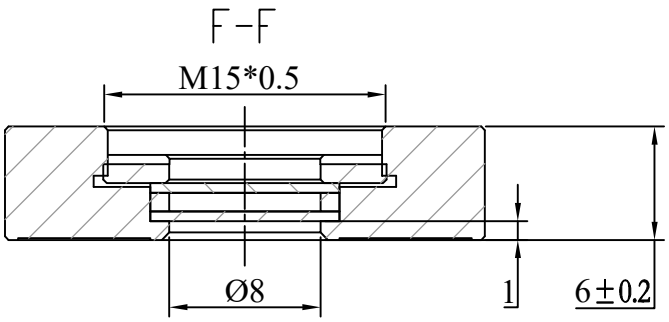

技术要求

1. 设计波长：266nm
2. 通光孔径：Φ8mm
3. 延迟量：λ/2
4. 延迟精度：λ/100
5. 面形：λ/8@633nm
6. 镀膜：V型增透膜@266nm
7. 表面光洁度：20/10
8. 表面平行度：<1秒
9. 损伤阈值：>10J/cm2, 20ns, 20Hz @1064nm
10. 支架外径：Φ25.4+0.0/-0.2mm
11. 支架厚度：6±0.2mm

责任	签字
描图	
描校	

旧底图总号	标记	处数	更改依据	签名	日期

底图总号	

日期	签名

							名称	图纸编号	比例
							Φ8-266-½λ波片	HCB030001	5:2
		设计					材料	数量	重量
		制图					石英		
		检图							
		描图					所属装配图号	共张	第张
		校对							
		会签						OMTOOLS	
		标准							
		批准							