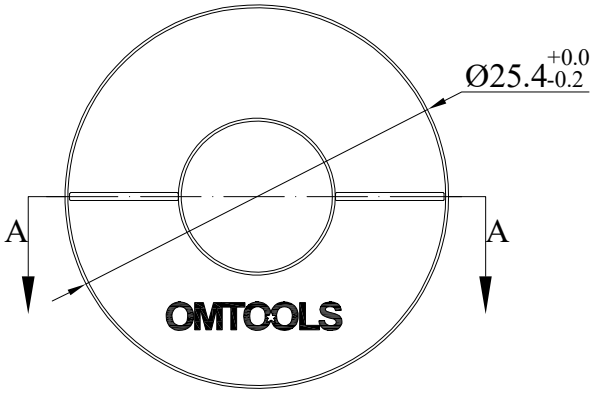

A-A

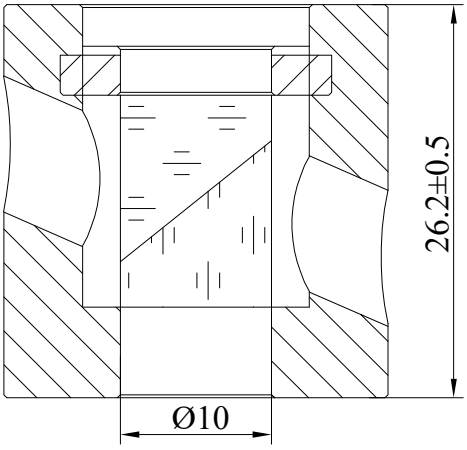

技术要求

1. 通光孔径：Ø10mm
2. 工作波长：350nm-2.3μm
3. 消光比：200000：1
4. 接收角：>7.7° REF
5. 面形：λ/4@633nm
6. 平行度：<3′
7. 表面光洁度：20/10
8. 损伤阈值：>5J/cm^2,20ns,20Hz,@1064nm
9. 镀膜：单层MgF_2@1064nm，典型值 Tp>80%@1064nm
10. 支架外径：Φ25.4+0.0/-0.2mm
11. 支架厚度：26.2±0.5mm

责任	签字
描图	
描校	

							名称	图纸编号	比例
							Φ10/350nm-2.3μm/GLP	LPK030071	5 : 1
旧底图总号		标记	处数	更改依据	签名	日期			
		设计					材料	数量	重量
		制图					方解石		
底图总号		检图							
		描图					所属装配图号	共 张	第 张
		校对							
日期	签名	会签						OMTOOLS	
		标准							
		批准							