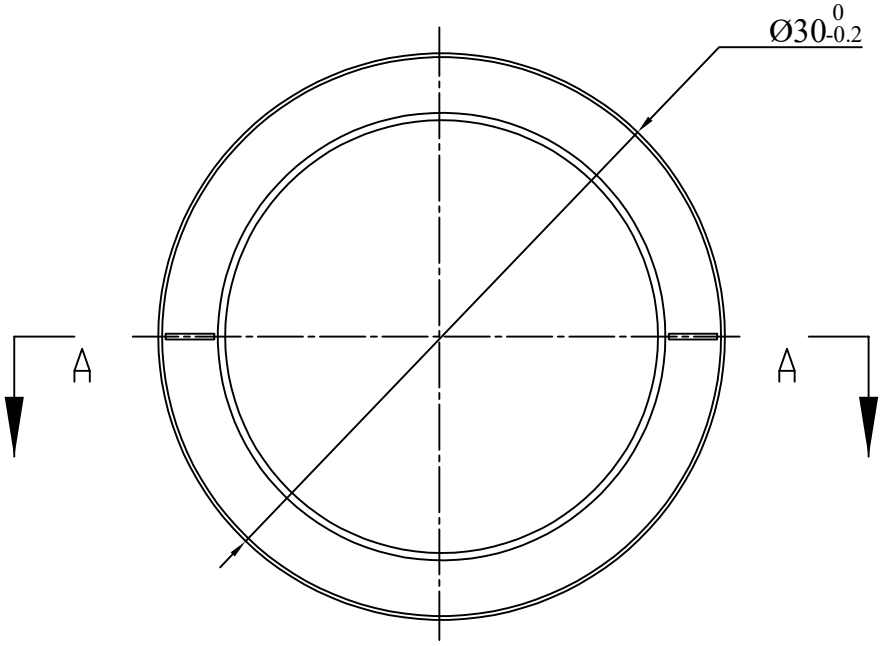

A-A

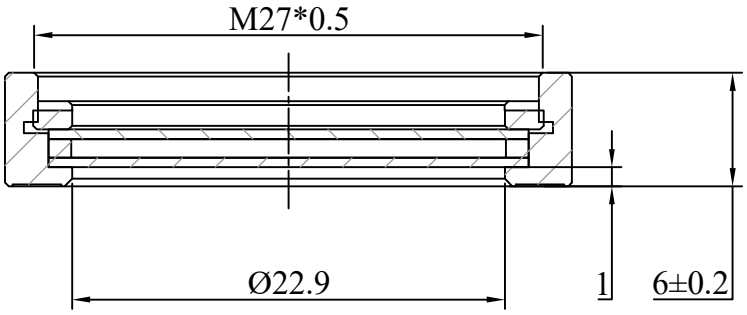

技术要求

1. 设计波长：488nm
2. 通光孔径：Φ22.9mm
3. 延迟量：λ/4
4. 延迟精度：λ/300
5. 面形：λ/8@633nm
6. 镀膜：V型增透膜@488nm
7. 表面光洁度：20/10
8. 表面平行度：<1秒
9. 损伤阈值：>10J/cm2, 20ns, 20Hz @1064nm
10. 支架外径：Φ30.0+0.0/-0.2mm
11. 支架厚度：6±0.2mm

责任	签字
描图	
描校	

旧底图总号	标记	处数	更改依据	签名	日期

底图总号	

日期	签名

设计			
制图			
检图			
描图			
校对			
会签			
标准			
批准			

名称	图纸编号	比例
Φ22.9-488-¼λ波片	QCB080009	5 : 2
材料	数量	重量
石英		
所属装配图号	共 张	第 张

OMTOOLS