OMTOOLS
www.omtools.cn

специальные системы
ФОТОНИКА

Официальный дистрибьютор в России и ЕАЭС

www.sphotonics.ru
8 (800) 550-72-97
info@sphotonics.ru

LDA-A

Прижимы для оптических стержней

LDA71A

LDA85A

Преимущества серии

- Левосторонняя и правосторонняя установка.
- Монтажные отверстия с трехточечным контактом, гибкий прижимной механизм.
- Два варианта исполнения: с длиной паза 19 мм и 33 мм.
- Фиксация производится с помощью боковых винтов M6.

Описание серии

Верхняя и нижняя поверхности прижимов серии LDA-A обладают высокой плоскостностью и не имеют зазоров, что позволяет устанавливать их на оптическую плиту или другие поверхности любой стороной. Эта возможность позволяет использовать зажим в левом или правом направлении и размещать оптические компоненты близко друг к другу, минимизируя занимаемое пространство. С каждой стороны LDA-A есть углубления, которые защищают поверхность от царапин, вызванных винтами и шайбами при контакте с оптической платформой, обеспечивая более стабильную установку.

Длина паза для крепления составляет 19 мм или 33 мм, что делает зажим подходящим для компактных оптических систем. Прижим предназначен для фиксации стержней диаметром 25 мм. Механизм крепления приводится в действие винтом M6 сбоку, и стержень может вращаться на 360° вокруг своей оси. Положение прижима и угол поворота стержня могут быть независимо настроены. Установочное отверстие LDA-A имеет глубину 15,2 мм.

Основные параметры

Модель	LDA71A	LDA85A
Материал	Обработанная нержавеющая сталь 316L	
Глубина монтажных отверстий, мм	15,2	
Регулировка высоты стержня, мм	6,4	
Диаметр стержня, мм	25	
Длина крепежного отверстия, мм	19	33

Чертеж LDA71A

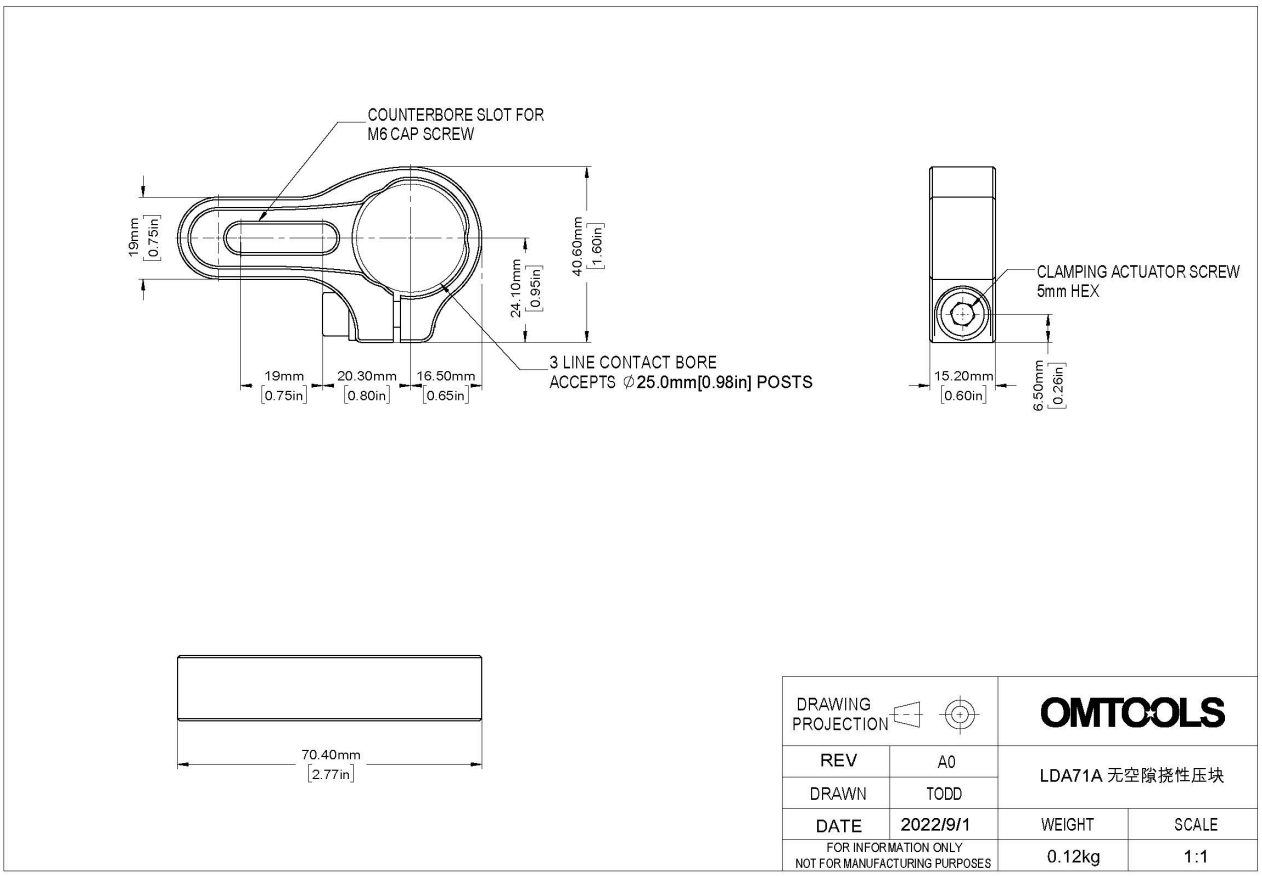
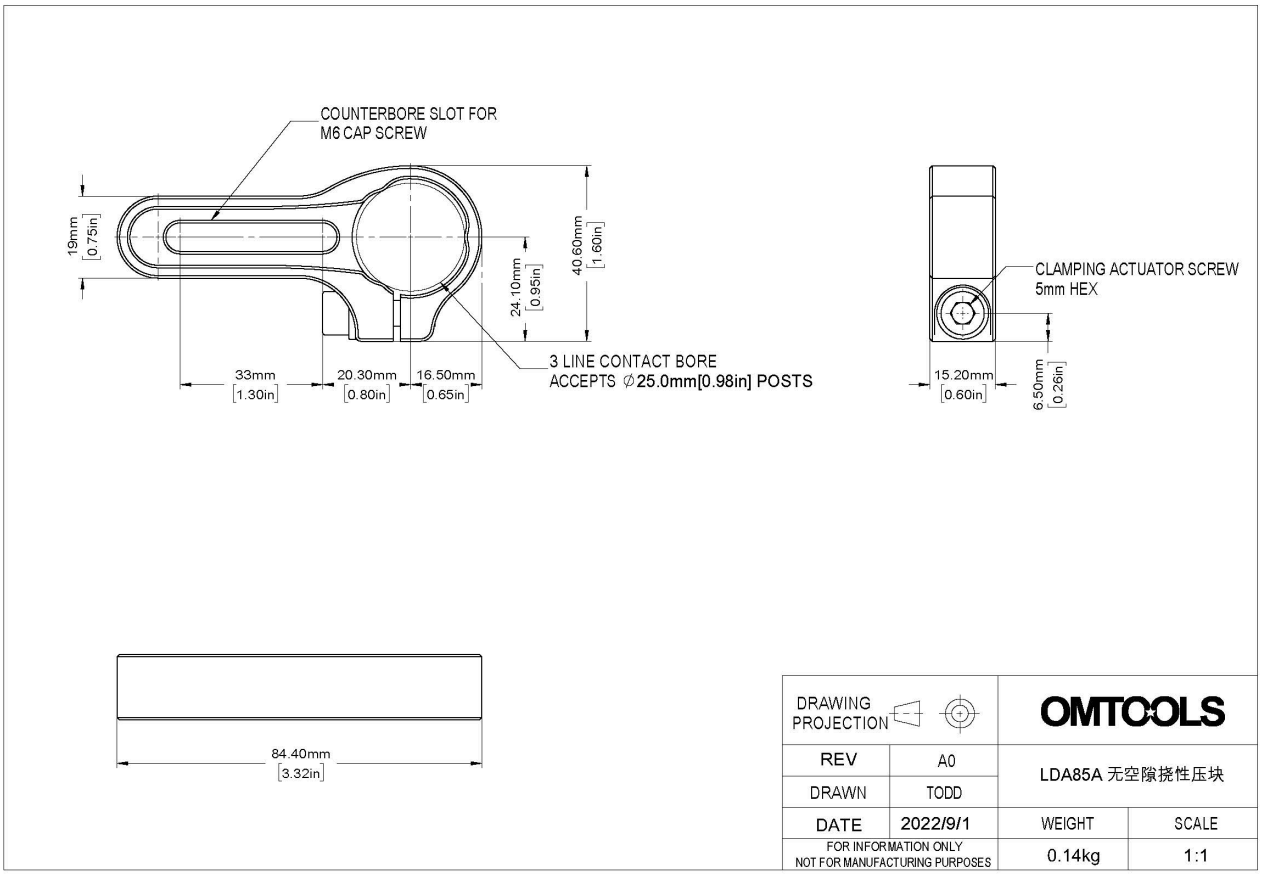
Чертеж LDA85A