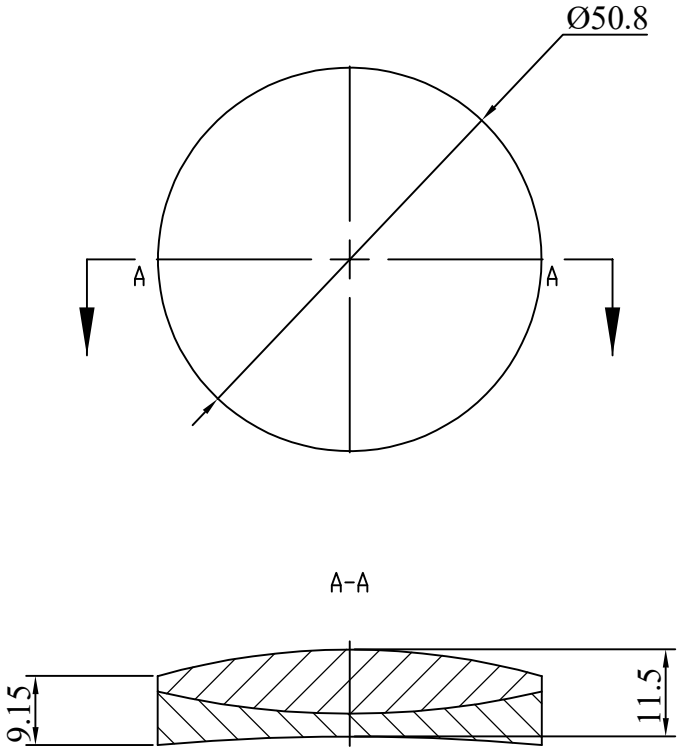

技术要求

1. 工作波长：1050nm-1580nm
2. 通光孔径：>90%
3. 直径公差：+0.0/-0.1mm
4. 厚度公差：±0.2mm
5. 焦距(EFL)：300mm
6. 后焦距(BFL)：287.4mm
7. 表面光洁度：60/40
8. 表面平行度：<1秒
9. 偏心：<3′

责任	签字
描图	
描校	

旧底图总号	标记	处数	更改依据	签名	日期

底图总号	

日期	签名

设计	
制图	
检图	
描图	
校对	
会签	
标准	
批准	

名称	图纸编号	比例
Φ50.8-SWIR-F300消色差胶合透镜	CDA133203	1:1
材料	数量	重量
所属装配图号	共 张	第 张

OMTOOLS